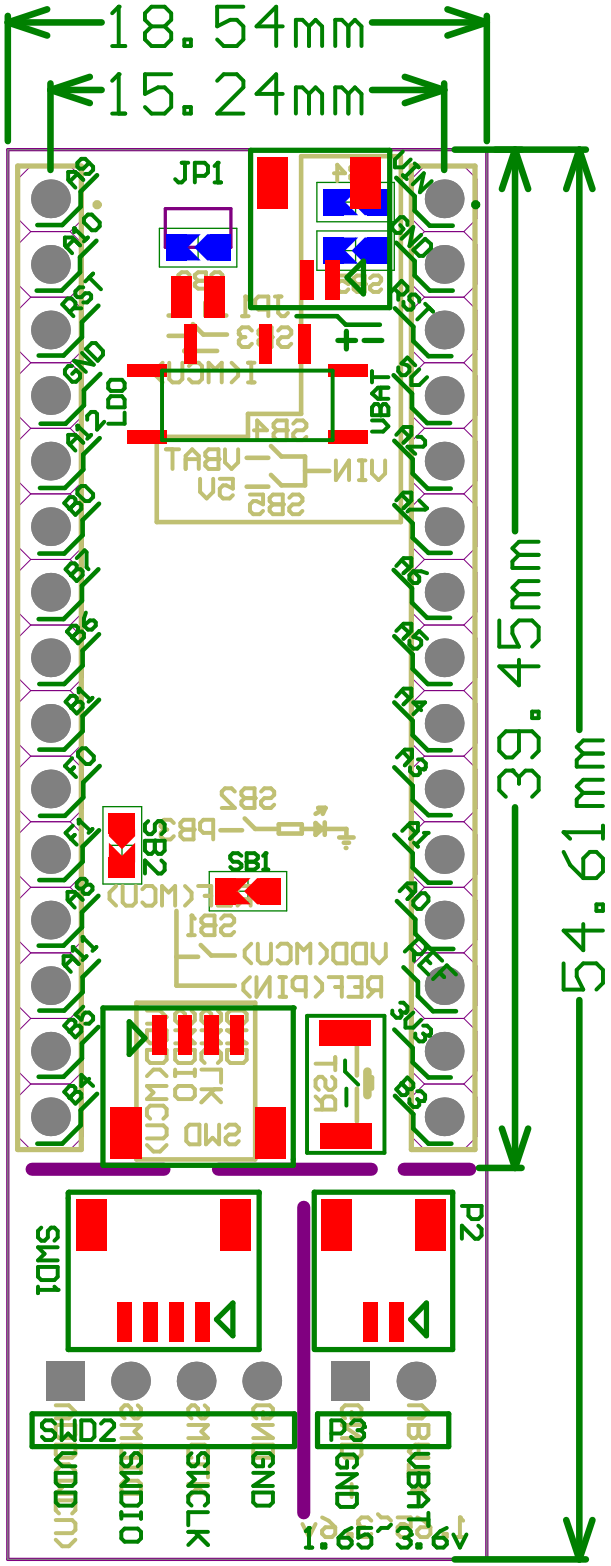
18.54mm
15.24mm
39.45mm
54.61mm
JP1
LDO
VBAT
SB1
SB2
SWD1
P2
SWD2
P3
A9
A10
RST
GND
A12
B0
B7
B6
B1
F0
F1
A8
A11
B5
B4
VIN
GND
RST
5V
A2
A7
A6
A5
A4
A3
A1
A0
REF
3V3
B3
VDD(MCU)
SWDIO
SWCLK
GND
GND
VBAT
1.65~3.6v